OEM Automatic AB
Postadress: Box 1011, 573 28 Tranås
Besöksadress: Dalagatan 4, 573 28 Tranås
075-242 42 00 | kundsupport@oemautomatic.se | www.oemautomatic.se

SKÅPSBELYSNING LED025 400 LM

02541.1-01
Skåpbelysning LED025 24-48 V DC skruvfäste IR-sensor (E2599078)

- LED-belysning
- Mycket lång livslängd
- Brett spänningsområde
- Snabbanslutning
- Finns med IR-sensor

PRODUKTBESKRIVNING

LED025
Den moderna storsäljaren med LED teknik. En mycket innovativ skåpsbelysning som är enkel att montera och installera. Med IR sensor, magnetfäste och sin långa livslängd på 60.000 timmar, så är den svårslagen på marknaden.

- Mycket lång livslängd – 60 000 timmar
- Snabbt och enkelt montage med magnetfäste
- Brett spänningsområde 100-240 V AC (finns även för 12 VDC och 24-48 VDC
- IR sensor för enkelheten

ANVÄNDNINGSOMRÅDE

LED025 kan användas till alla typer av panel- eller skåpsinstallationer men är särskilt bra när utrymmet är begränsat, just för sin optimala storlek. Belysningen har en mycket lång livslängd tack vare LED-teknik, vilket medför besparingar i service och underhåll.

Ljusstyrkan är på hela 400 Lm (vid 120° vinkel)
Tack vare förbättrad LED-teknik, ger den nya LED025:an 400 Lm istället för 290 Lm som föregångaren.
Alltså hela 40 % mer ljus!
Ljuset från LED025 motsvarar ljuset från en 95 W glödlampa.

Aktivering
Det finns två olika aktiveringssätt, aningen med vanlig AV/PÅ-knapp eller med IR-sensor.
IR-sensorn aktiveras via rörelse runt om belysningen, Avstängningstiden är 6 min, det betyder att om det inte är någon rörelse runt sensorn på 6 minuter stängs belysningen av. Om sensorn utlöses inom stängtiden börjar räknaren om på nytt och belysningen förblir på i yttligare 6 minuter.
IR-sensorn känner av rörelse på ca 1 meter och 120° runt om.

Montagesätt
LED025 finns i tre olika monteringsalternativ för att passa i olika applikationer:
Magnetmontage, som mycket snabbt monteras, och kan flyttas runt i skåpet vid behov.
Skruvmontage, för "traditionellt" montage.
Clip-montage, vilket är en typ av skruvmontage, men där belysningen kan vinklas och även enkelt flyttas vid behov.

Sammankoppla flera enheter
LED025 är enkel att ansluta i serie i upp till 10 enheter, tack vare bl.a. en färdig förlängningssladd.
(För 12 V DC gäller upp till 5 enheter)

Anslutning
När det gäller anslutning så kan man antingen köpa separata kontakter och kablera själv, eller köpa färdigkontakterade kablage på 2 meterslängder. De färdigkablerade kontakterna finns med kabel i VDE eller UL-godkännande.

10 st LED's på 100-230 V AC och 8 st LED's på DC-varianten
Utvecklingen av LED har gått snabbt framåt. Varje LED-enhet ger mycket mer ljus idag med det som kallas "2:a generationens LED". Därmed räcker det med 10 st LED's på 100-230 V AC modellen samt 8 st LED's på 12 V DC och 24-48 V DC.

Färgtemperatur mellan 6 000 till 7 000 K. Tidigare 6 500 K.
Färgtemperaturen bibehålls med "Dagsljusfärg" och ligger mellan 6 000 till 7 000 K.
På tidigare LED025 var färgtemperaturen 6 500 K.

TEKNISK DATA

Aktivering	IR-sensor
Anslutning	2-polig kontakt med snäppfäste. DC: max. 2,5A / DC60 V. OBS! Blå kontakt.
Bredd	52 mm
Driftstemperatur	-30°C ... +60°C
Effektförbrukning	5 W
Fuktighet drift	< 90% RH
Fuktighet lagring	<90% RH
Färg	Transparent
Färgtemperatur	6-7000 K (dagsljus)
Förvaringstemperatur	-40°C ... +85°C
Godkännanden	CE, cULus, EAC, RoHS, UL, UL E234324, VDE
Höjd	41 mm
IP-klass	IP20
Livslängd elektrisk	60 000 timmar vid +20 °C (+68 °F)
Ljuskälla	LED
Luminans	400 Lm vid 120° (1 200 Lm vid 360° eller som 95 W glödlampa)
Längd	351 mm
Material Hus	Plast
Matningsspänning	24-48 V DC
Montering	Skruvfäste
Skyddsklass	II (Dubbelisolerad)
Spänning max	60 V dc
Spänning min	20 V dc
Vikt	0,2 kg

Denna illustration visar LED025 i en applikation där man kopplar ihop flera LED025. Lamporna är smidigt anslutna med varandra genom snabbanslutningspluggar. Möjligheten finns att ansluta upp till tio LED025 med förlängningskabel på detta sätt.

Snäppläskontakterna garanterar en stabil elektrisk anslutning även om applikationen utsätts för kraftig vibration.

Kopplingsexemplet visar en applikation med 230 V AC med följande kablar:
1. anslutning kabel med honkontakt, art. 244356;
2. förlängningskabel 2 kontakter, art. 244358.
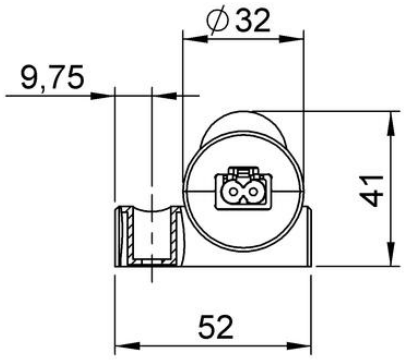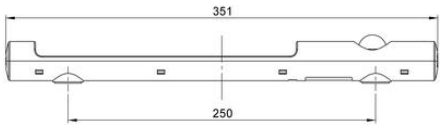
Lösa kontakter (hona och hane) finns tillgängliga för montage av egen kabel i icke standardlängd.